Эмулятор CAN PASS V2 BOSCH

Руководство по установке

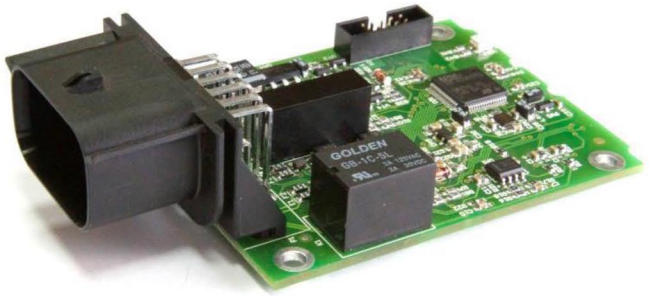

Краткое описание

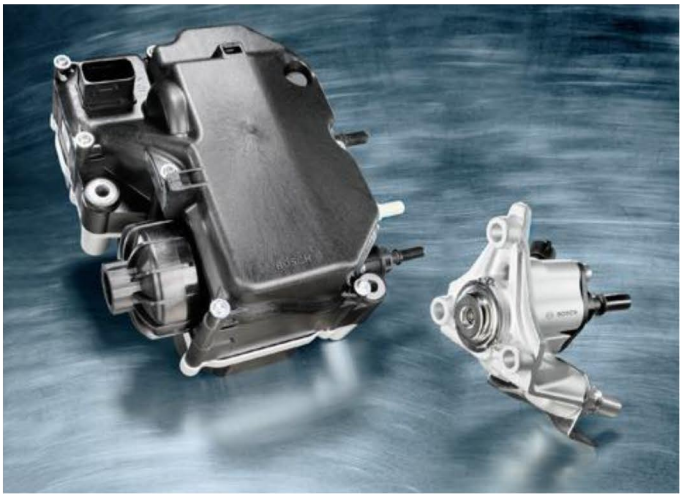

Эмулятор **CAN PASS V2 BOSCH** предназначен для имитации исправной системы доочистки выхлопных газов (**SCR**) **- BOSCH.** Наше устройство полностью имитирует все функции модуля и датчик **NOx**, так же выполняет все диагностические проверки системы дозирования.

Данный тип дозирующего модуля изображен на фото.

Насосный модуль данного типа обычно устанавливается в раме автомобиля или рядом с баком жидкости **AdBlue.**

В основном данной системой нейтрализации комплектуется большое количество **Китайских автомобилей**, таких как, **Shaanxi, SHACMAN, FATON, FAW** и многие другие, а так же **FORD** с двигателем **CUMMINS**.

Устройство может быть установлено как на автомобили с исправной системой **SCR,** так и на автомобили, имеющие критические неисправности в системе доочистки, ограничивающие мощность автомобиля.

Эмулятор **CAN PASS V2 BOSCH** запрограммирован на стадии производства и не требует дополнительного программирования.

Комплектность поставки

- Эмулятор **CAN PASS V2 BOSCH** **1** шт.
- Разъем для подключения **1** шт.
- Корпус **1** шт.

Назначение выводов устройства

Пин №	Вх./Вых.	Назначение
1	Вход	Питание **+24**В (клемма **15** автомобиля)
2	Вх./Вых.	**DATA/PWM**
3	Вх./Вых.	**CAN Low** (шина **CAN** низкий уровень)
4	Вход	Клапан опорожнения
5	-	
6	Вход	Дозирующий клапан
7	Вход	масса (клемма **31** автомобиля)
8	-	
9	Вх./Вых.	**CAN High** (шина **CAN** высокий уровень)
10	-	
11	Выход	Давление жидкости
12	-	

Порядок установки

Установка эмулятора **CAN PASS V2 BOSCH** включает в себя:

1. **Подключение эмулятора к дозирующему модулю**
2. **Имитация датчика уровня и температуры AdBlue в баке**
3. **Удаления кодов неисправности из памяти блока управления двигателем (при необходимости)**

1. Подключение эмулятора к дозирующему модулю

Подключение эмулятора выполняется согласно схеме ниже. Установка выполняется снаружи непосредственно возле блока управления двигателем.

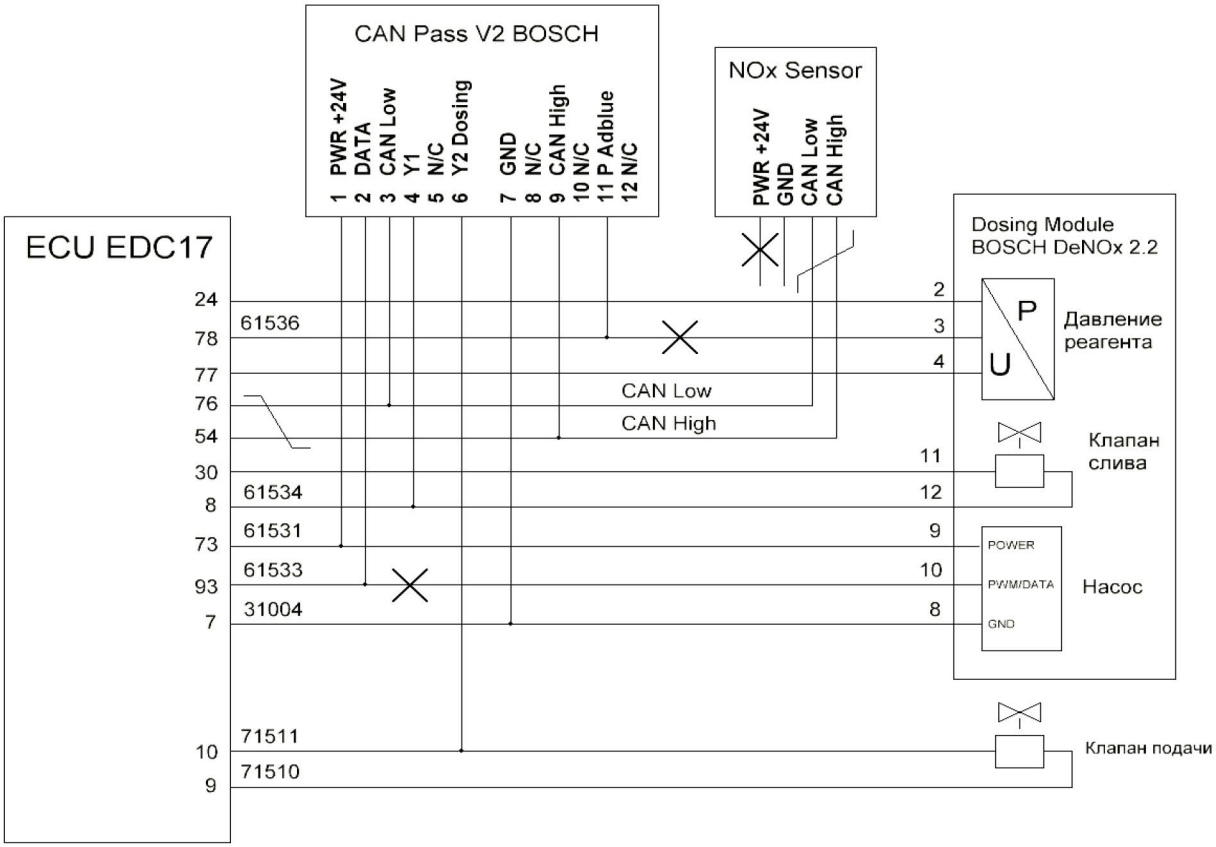

2. Имитация датчика уровня и температуры AdBlue в баке

Необходимо установить сопротивления R1 и R2 на разъем бака жидкости AdBlue согласно схеме выше. Номиналы сопротивлений указаны на схеме.

Пример имитации датчика.

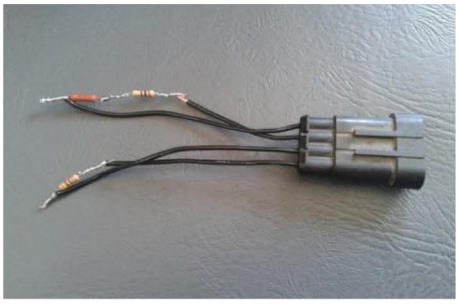

При изоляции датчика желательно использовать клеевую термоусадочную трубку, чтобы защитить сопротивления от внешних воздействий (вода, грязь) и

предотвратить появление ошибок в процессе эксплуатации.

Рекомендации по установке

Внимание! Настоятельно рекомендуется провести диагностику автомобиля перед и после отключением системы дозирования раствора AdBlue.

При проведении диагностики рекомендуем обратить особое внимание на следующие параметры:

- Наличие ошибок, влияющих на мощность и расход топлива автомобиля

- ошибки, связанные с давлением надува
- ошибки, связанные с давлением топлива
- ошибки показаний датчика внешней температуры
- ошибки, указывающие на неисправность шины данных с системой **SCR** или датчиком **NOx** автомобиля.

Технические характеристики

Характеристика	Значение
Напряжение питания	**11 – 36V**
Энергопотребление	**< 20 mA**
Габаритные размеры	**80x65x33 mm**
Масса	**75 g**
Длина кабеля	**300 mm**
Диапазон рабочих температур	**-40..+85** C
Материал корпуса	Пластик **ABS**
Уровень влагозащищенности	**IP 65**

Меры безопасности

Все работы, связанные с установкой и обслуживанием устройства должны производиться персоналом, имеющим, необходимую квалификацию.